CONFIGURAÇÃO DE PENAS P/ PLOTAGEM

COR	ESP.
1	07 0,1
2	07 0,2
3	07 0,3
4	07 0,4
5	07 0,5
6	07 0,6
7	07 0,25
8	07 0,09
9	07 0,15
140	140 0,15
162	162 0,15

DESCARGA

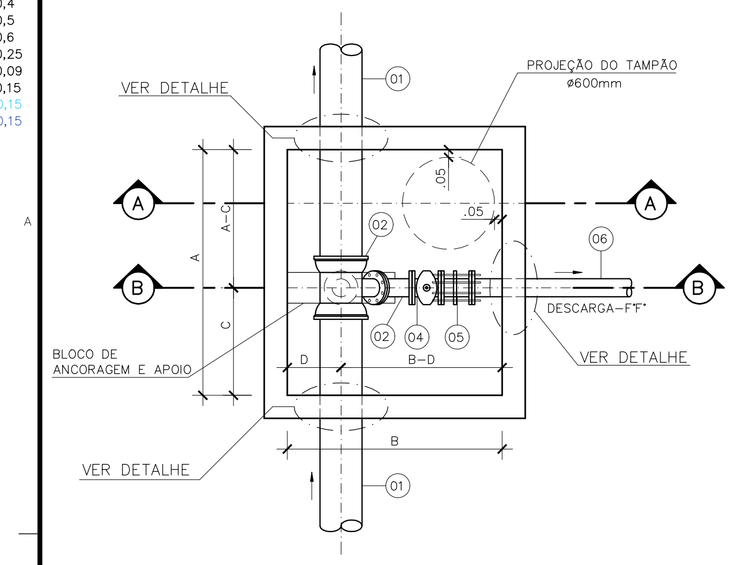

PLANTA BAIXA
SEM ESCALA

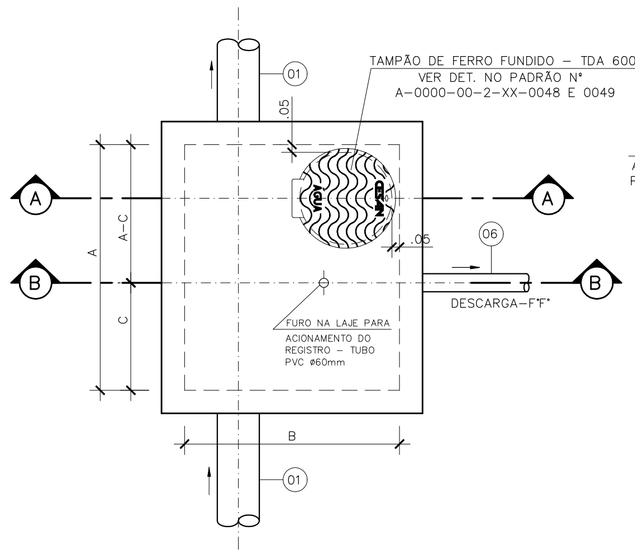

PLANTA SUPERIOR
SEM ESCALA

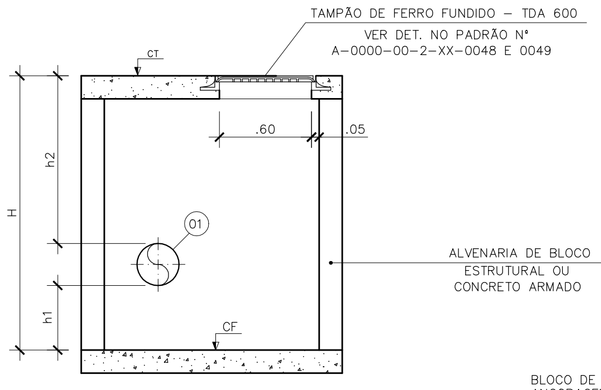

CORTE A–A
SEM ESCALA

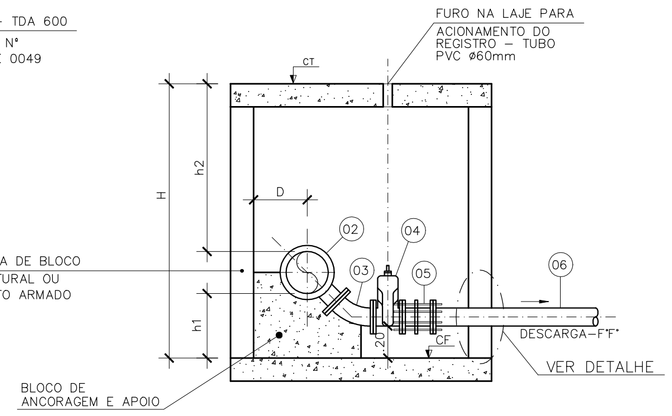

CORTE B–B
SEM ESCALA

DIMENSÃO DAS CAIXAS (m)

	RECALQUE	DN mm	dn mm	A	B	C	D	H	h1	h2	CT	CF
DESCARGA	EEB–3	300	200	1.65	1.90	.65	.50	1.736	.51	.90	3.065	1.329

LISTA DE MATERIAIS – DESCARGA					
ITEM	DISCRIMINAÇÃO	UNID.	MATERIAL	RECALQUE EEB–3 DIÂM.	RECALQUE EEB–3 QUANT.
01	TUBO PONTA E BOLSA (JGS)	–	F"F"/DEF"F"	300	–
02	TÊ COM BOLSAS E FLANGE (TJGSF)	PÇ	F"F"	300x200	01
03	CURVA 45° COM FLANGES (C45FF)	PÇ	F"F"	200	01
04	REGISTRO COM FLANGES COM CUNHA DE BORRACHA, CORPO CURTO TIPO EURO 23 (REUROC)	PÇ	F"F"	200	01
05	JUNTA DE DESMONTAGEM TRAVADA AXIALMENTE (JDTA)	PÇ	F"F"	200	01
06	TUBO COM FLANGE E PONTA (TFP) L=5.80m	PÇ	F"F"	200	01
–	ACESSÓRIOS				
	PARAFUSO P/ JUNTA DE FLANGES (PPF)	un	–	20x90	32
	ARRUELA P/ JUNTA DE FLANGES (ABF)	un	–	200	04

NOTAS:

1– COTAS E DIMENSÕES EM METRO, DIÂMETROS EM MILÍMETROS, EXCETO ONDE INDICADO.

VENTOSA

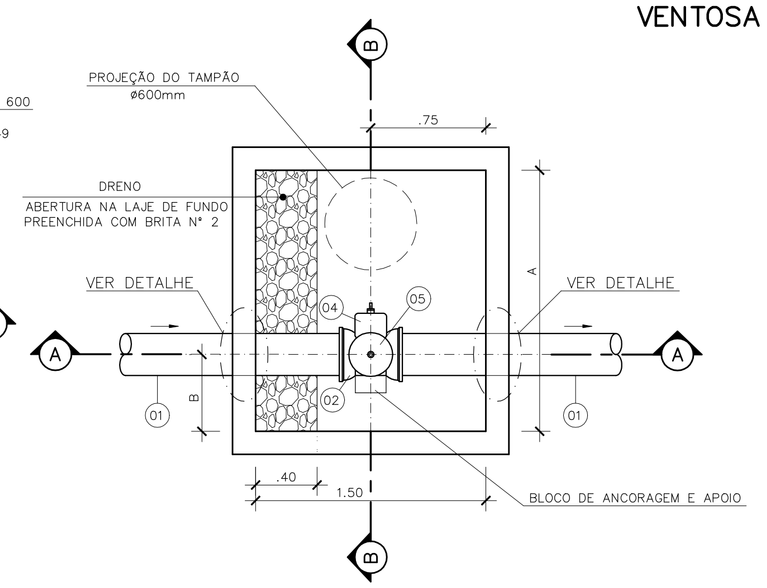

PLANTA BAIXA
SEM ESCALA

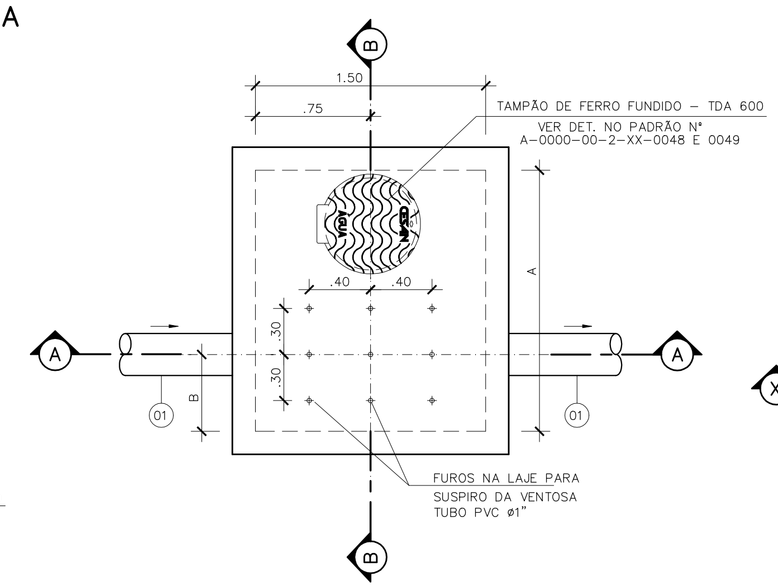

PLANTA SUPERIOR
SEM ESCALA

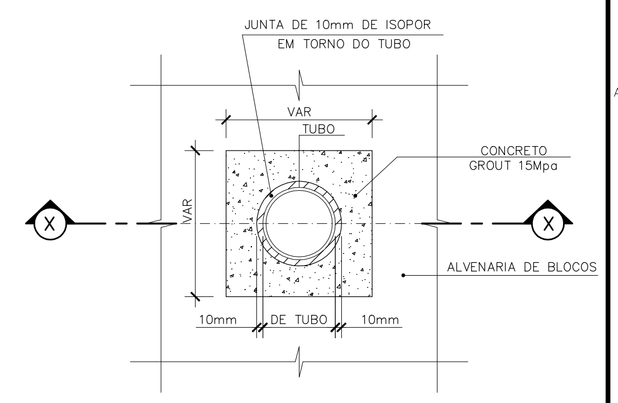

VISTA

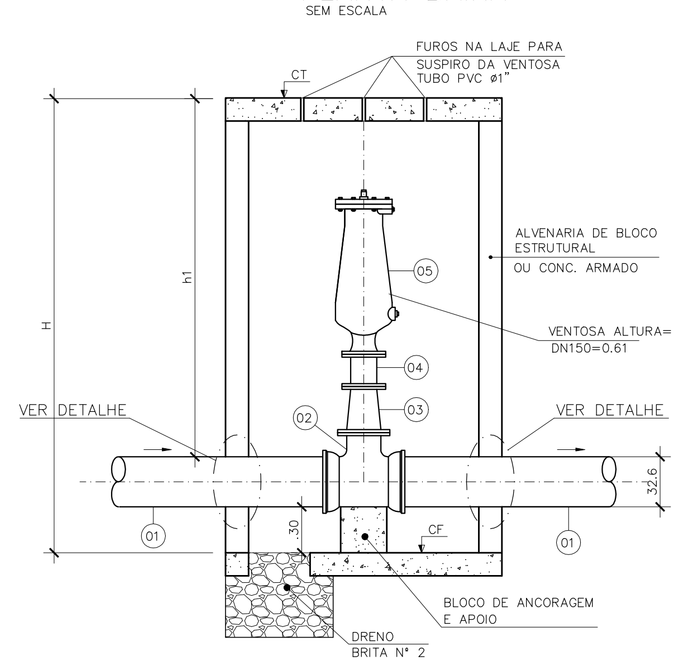

CORTE A–A
SEM ESCALA

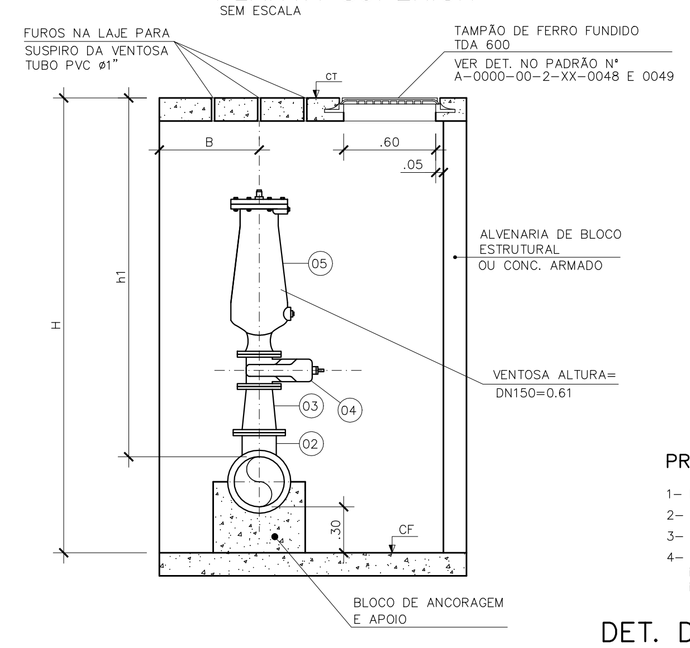

CORTE B–B
SEM ESCALA

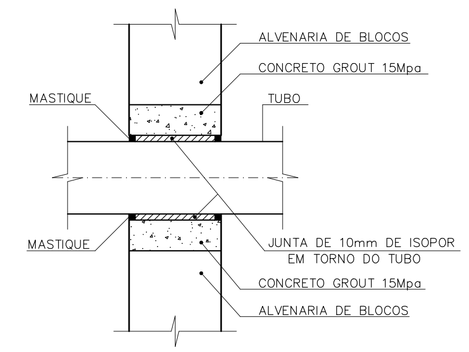

CORTE X–X

PROCEDIMENTOS:

1– INTERROMPER O ASSENTAMENTO DOS BLOCOS, NA PASSAGEM DA TUBULAÇÃO
2– COLOCAR EM TORNO DO TUBO ISOPOR DE 10mm
3– FAZER A FORMA E CONCRETAR COM GROUT 15 Mpa
4– APÓS A DESFORMA DA ESTRUTURA APLICAR NAS EXTREMIDADES UM MASTIQUE, MONOCOMPONENTE, À BASE DE ELASTÔMEROS E RESINAS HIDROEXPANSIVAS, MASTERFLEX 610 OU SIMILAR QUÍMICO

DET. DO ENCAIXE DO TUBO COM A PAREDE
SEM ESCALA

DIMENSÕES DAS CAIXAS (m)

	RECALQUE	DN mm	dn mm	A	B	H	h1	CT	CF
VENTOSA	EEB–3	300	150	1.70	.50	2.439	1.813	5.343	2.904
VENTOSA	EEB–4	350	150	1.70	.50	2.378	1.70	5.811	3.433
VENTOSA	EEB–5	350	150	1.70	.50	2.378	1.70	5.622	3.244
VENTOSA	EEB–6	400	150	1.70	.50	2.450	1.721	6.214	3.764

NOTAS:

1– COTAS E DIMENSÕES EM METRO, DIÂMETROS EM MILÍMETROS, EXCETO ONDE INDICADO.
2– CAIXA A SER EXECUTADA ACIMA DO N.A. DO TERRENO.
3– OCORRENDO A NECESSIDADE DA EXECUÇÃO DA CX. EM LOCAIS ABAIXO DO N.A. DO TERRENO, NÃO DEVERÁ SER EXECUTADO O DRENO DE FUNDO.

LISTA DE MATERIAIS – VENTOSA											
ITEM	DISCRIMINAÇÃO	UNID.	MATERIAL	RECALQUE EEB–3		RECALQUE EEB–4		RECALQUE EEB–5		RECALQUE EEB–6	
				DIÂM.	QUANT.	DIÂM.	QUANT.	DIÂM.	QUANT.	DIÂM.	QUANT.
01	TUBO PONTA E BOLSA (JGS)	–	F"F"/DEF"F"	300	–	350	–	350	–	400	–
02	TÊ COM BOLSAS E FLANGE (TJGSF)	PÇ	F"F"	300x200	01	350x200	01	350x200	01	400x200	01
03	REDUÇÃO COM FLANGES (RFF) L=0.30m	PÇ	F"F"	200x150	01	200x150	01	200x150	01	200x150	01
04	REGISTRO COM FLANGES COM CUNHA DE BORRACHA, CORPO CURTO TIPO EURO 23 (REUROC)	PÇ	F"F"	150	01	150	01	150	01	150	01
05	VENTOSA PARA ESGOTO	PÇ	F"F"	150	01	150	01	150	01	150	01
–	ACESSÓRIOS										
	PARAFUSO P/ JUNTA DE FLANGES (PPF)	un	–	20x90	24	20x90	24	20x90	24	20x90	24
	ARRUELA P/ JUNTA DE FLANGES (ABF)	un	–	200	01	200	01	200	01	200	01
	ARRUELA P/ JUNTA DE FLANGES (ABF)	un	–	150	02	150	02	150	02	150	02

ESTE DESENHO É PROPRIEDADE DA COMPANHIA ESPÍRITO SANTENSE DE SANEAMENTO – CESAN E NÃO PODE SER COPIADO SEM SUA AUTORIZAÇÃO.

NÚMEROS	TÍTULOS
PRINCIPAIS DESENHOS DE REFERÊNCIA	

Nº	LOCAL	DISCRIMINAÇÃO	DES.	DIV.	GER.	DATA
REVISÃO						

CANCELA E SUBSTITUI O DESENHO NÚMERO:

CANCELADO E SUBSTITUÍDO PELO DESENHO NÚMERO:

CENTRO DE DOCUMENTAÇÃO
RECEBIDO: / /
Nº DOC.: ASS.:
APROVAÇÃO CESAN:
ASS.: MATR.:
UNID.: DATA: / /
ESTA APROVAÇÃO NÃO ISENTA A CONTRATADA DE SUAS RESPONSABILIDADES LEGAIS.

EMITENTE: Etep – Consultoria, Gerenciamento e Serviços
PROJETADO: ARTUR AUGUSTO OLIVEIRA NEVES
CREA: 045302/D REGIÃO: RJ
COORDENADOR: ARTUR AUGUSTO OLIVEIRA NEVES
CREA: 045302/D REGIÃO: RJ
DESENHO: Fernanda P. Zambom
Nº DES. PROJETISTA: 0876.DS.13.H.0239/00
DATA: 20 /04 /2011
RESPONSÁVEL TÉCNICO: ENGº ARTUR AUGUSTO OLIVEIRA NEVES
CREA: 045302/D REGIÃO: RJ ART Nº: 0820110020944 DATA: 22/02/2011

EMISSÃO CESAN	DATAS
PROJETADO:	
CREA:	
DESENHADO:	
VERIFICADO: ENGº NESTOR GORZA JUNIOR	
DIVISÃO: ENGº NESTOR GORZA JUNIOR	
GERÊNCIA: ENGº DOUGLAS OLIVEIRA COUZI	

CESAN

MUNICÍPIO: VILA VELHA | DISTRITO: – | BAIRRO: PONTA DA FRUTA

NOME DO EMPREENDIMENTO: IMPLANTAÇÃO DO SISTEMA DE ESGOTAMENTO SANITÁRIO BARRA DO JUCU, MORADA DO SOL E PONTA DA FRUTA

TÍTULO: CX. DE VENT. E DESC. – RECALQUES EEB 3, 4, 5 E 6 – BACIA P. DA FRUTA

PROJETO HIDRÁULICO

PLANTA, CORTES E LISTA DE MATERIAL

ESCALA:	FOLHA:	Nº CESAN	REV:
INDICADA	01/ 01	A-050-002-96-5-XX-0024	00